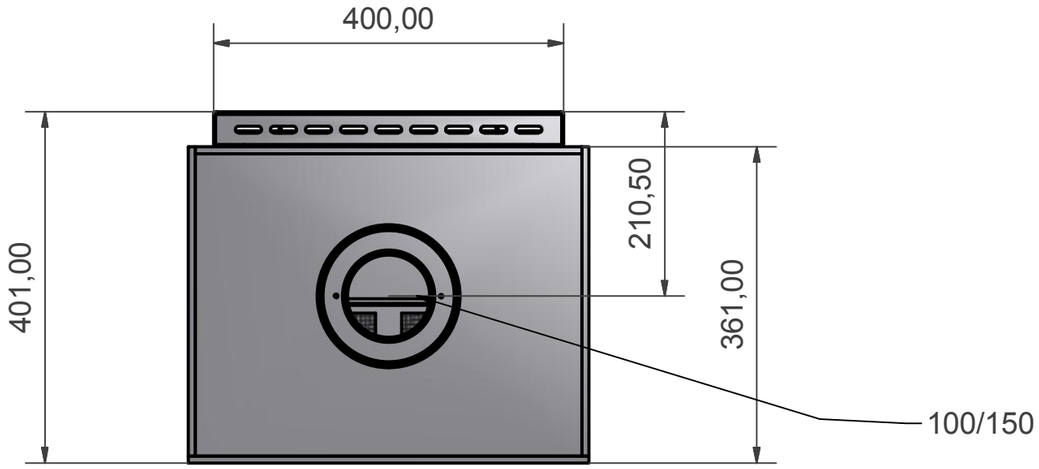
400,00
401,00
210,50
361,00
100/150

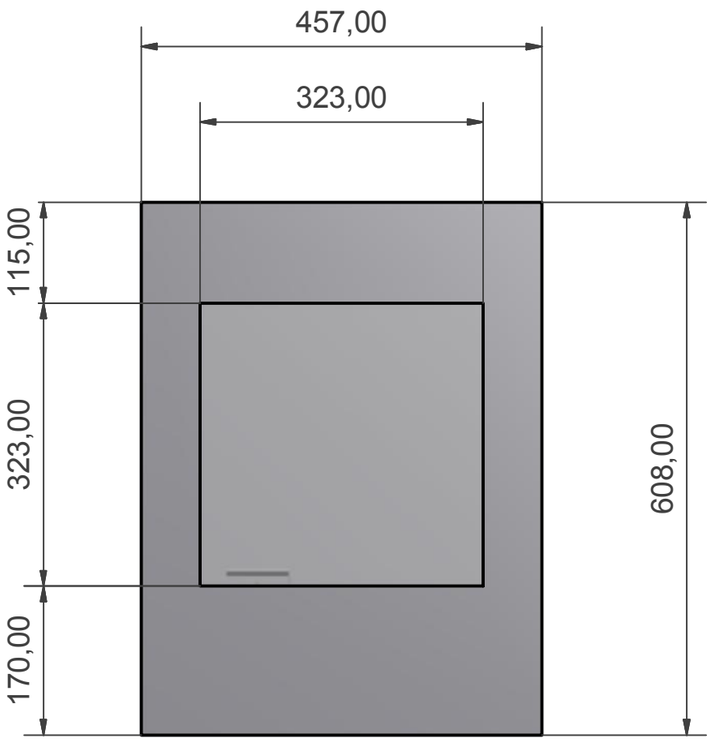
457,00
323,00
115,00
323,00
170,00
608,00

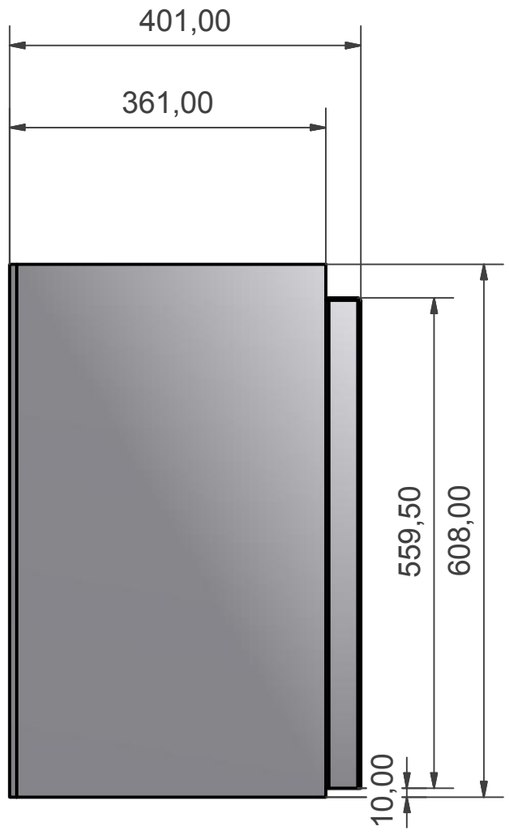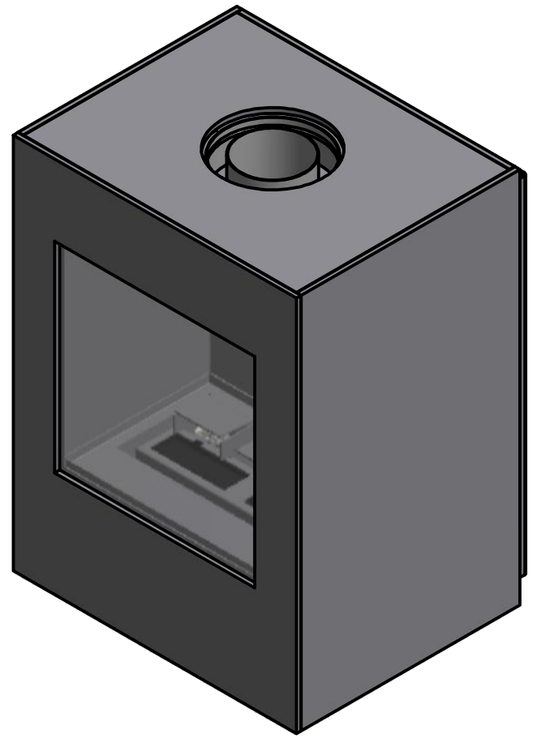
401,00
361,00
559,50
608,00
10,00